iLOCKS электронные замки

Памятка по монтажу и подключению сенсорных панелей с функцией индикации, входящей в состав системы «iLocks. Умный отель»

1. Монтаж сенсорных панелей

1.1 Монтаж наружной сенсорной панели

1. Пропустите заранее проложенный кабель через подрозетник и зафиксируйте его (подрозетник) в стене.
2. Открутите винт снизу панели (при его наличии).
3. Снимите фронтальную часть панели с фиксирующих клипс при помощи плоской отвертки.
4. Открутите четыре самореза, удерживающих внутреннюю сенсорную LED панель.
5. Аккуратно снимите LED панель, отсоединив шлейф от платы.
6. Подключите провода согласно схеме подключения (см. п. 2).
7. Установите заднюю часть панели в подрозетник и закрепите её крепежными винтами.
8. Соберите панель в обратной последовательности.

1.2 Монтаж внутренней сенсорной панели

1. Монтаж внутренней сенсорной панели производится по аналогии с наружной, за исключением п.4.

1.3 Модуль расширения EXM/TT-001/LW для сенсорных табличек iLocks

1. Модуль для сенсорных табличек ILocks позволяет расширить стандартный функционал до версии онлайн на беспроводном протоколе LoraWan.
   Статусы: не беспокоить, убрать номер - доступны на сервере приложений iLocks Online.

2. Схема подключения

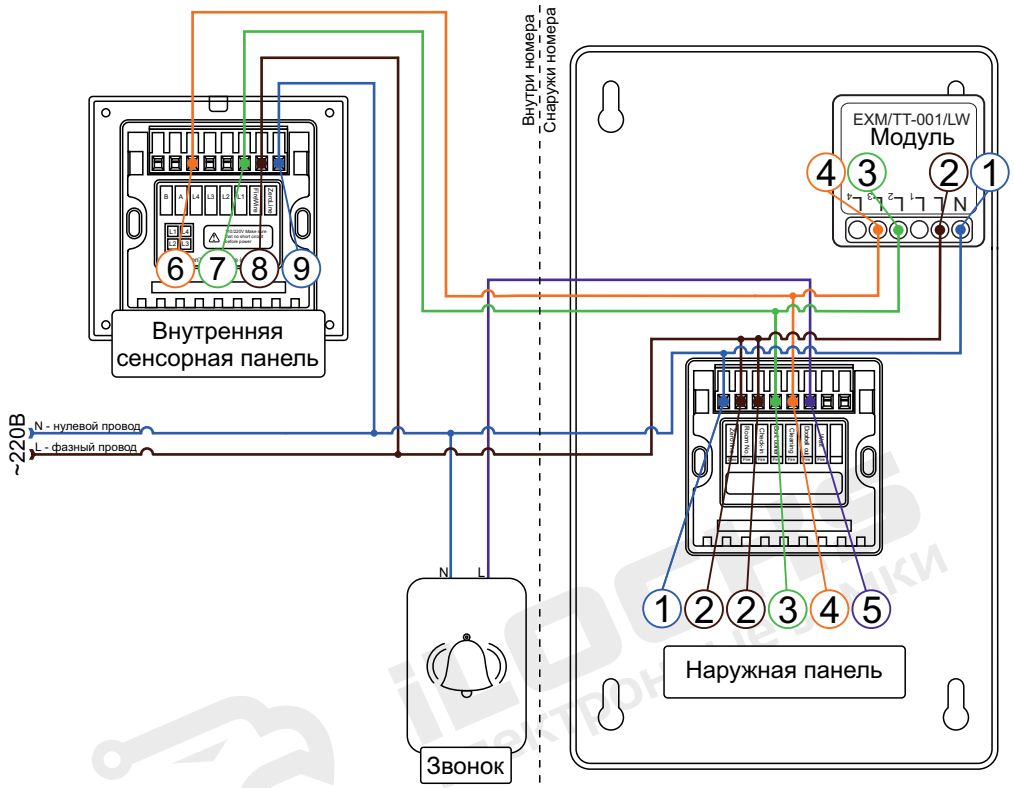

Внутренняя панель

6. L4. Фаза, управляющая режимом «Убрать номер»
7. L1. Фаза, управляющая режимом «Не беспокоить»
8. FireWire. Фаза от распределительной коробки
9. ZeroLine. Ноль от распределительной коробки

Наружная панель

1. ZeroLine. Ноль от распределительной коробки
2. Room No. Фаза от распределительной коробки, подсветка номера панели
3. Don’t bother. Фаза от прикроватной панели. Активация режима «Не беспокоить»
4. Cleaning. Фаза от прикроватной панели. Активация режима «Убрать номер»
5. Doorbell out. Фаза на звонок